МІНІСТЕРСТВО ОХОРОНИ ЗДОРОВ'Я УКРАЇНИ
ЗАПОРІЗЬКИЙ ДЕРЖАВНИЙ МЕДИКО-ФАРМАЦЕВТИЧНИЙ УНІВЕРСИТЕТ
НАВЧАЛЬНО-НАУКОВИЙ ІНСТИТУТ ПІСЛЯДИПЛОМНОЇ ОСВІТИ

ПРОГРАМА ПІДГОТОВКИ З ПІДВИЩЕННЯ КВАЛІФІКАЦІЇ

Галузь знань:-І «Охорона здоров'я та соціальне забезпечення»
Складник освіти: післядипломна освіта
Спеціальність: Судово-медична токсикологія

Професійна кваліфікація: Експерт-токсиколог судовий
Попередня освіта: особи, які здобули вищу освіту другого (магістерського) рівня за спеціальністю «Фармація, промислова фармація» або «Хімія», або «Біологія та біохімія» чи «Біологія» з освітньою програмою за дипломом «Біохімія»; експерти-токсикологи судові, які не працювали більше трьох років за цією спеціальністю.

ЗАТВЕРДЖЕНО ВЧЕНОЮ РАДОЮ ЗДМФУ
Голова Вченої ради
_____ / проф. Юрій КОЛЕСНИК
(протокол № 10 від « 28 » травня 2026 р)
Програма підготовки вводиться в дію з 01 вересня 2026 р.
_____ / проф. Юрій КОЛЕСНИК
(наказ № 198 від « 29 » травня 2026 р

Запоріжжя 2026

ПЕРЕДМОВА

Програму підготовки з підвищення кваліфікації зі спеціальності **«Судово-медична токсикологія»** за професійною кваліфікацією «Експерт-токсиколог судовий» складено робочою групою, відповідно до Наказу МОЗ України від 23.01.2024 р. № 112 «Про затвердження Переліку циклів спеціалізації та тематичного удосконалення за спеціальностями професіоналів у галузі охорони здоров'я у закладах охорони здоров'я та професіоналів з вищою немедичною освітою». Постанови Кабінету Міністрів України «Про затвердження Положення про систему безперервного професійного розвитку медичних та фармацевтичних працівників» (із змінами) від 14 липня 2021 р. № 725, Наказу МОЗ України від 22.07.1996 р. № 166 «Про подальше удосконалення системи післядипломної освіти та безперервного професійного розвитку лікарів та фармацевтів (провізорів)» (із змінами), Наказ МОЗ України від 16.04.2025 р. № 650 «Порядок проведення атестації працівників сфери охорони здоров'я».

Затверджено рішенням Вченої ради Запорізького державного медико-фармацевтичного університету, протокол № 10 від 28 травня 2026 р. Введено в дію Наказом ректора Університету № 198 від 29 травня 2026 р.

Керівник робочої групи:

Панасенко О.І. - доктор фармацевтичних наук, професор, Заслужений діяч науки і техніки України, завідувач кафедри токсикологічної та неорганічної хімії Запорізького державного медико-фармацевтичного університету.

Робоча група:

1. **Карпенко Ю.В.** - доктор фармацевтичних наук, доцент, завідувач кафедри токсикологічної та неорганічної хімії Запорізького державного медико-фармацевтичного університету;
2. **Каплаушенко А.Г.**- доктор фармацевтичних наук, професор, доцент кафедри фізколоїдної та аналітичної хімії Запорізького державного медико-фармацевтичного університету;
3. **Сафонов А.А.** - доктор фармацевтичних наук, доцент, доцент кафедри токсикологічної та неорганічної хімії Запорізького державного медико-фармацевтичного університету;
4. **Парченко В.В.** - доктор фармацевтичних наук, професор, професор кафедри токсикологічної та неорганічної хімії Запорізького державного медико-фармацевтичного університету.
5. **Рябоконь Ю. Ю.** доктор медичних наук, професор, директор навчально-наукового інституту післядипломної освіти Запорізького державного медико-фармацевтичного університету.

Рецензії-відгуки:

1. **Туманський В.О.** - доктор медичних наук, професор кафедри патологічної анатомії і судової медицини Запорізького державного медико-фармацевтичного університету;
2. **Шишкін М.А.** - доктор медичних наук, професор кафедри патологічної анатомії і судової медицини Запорізького державного медико-фармацевтичного університету.

І. ВСТУП

1. Післядипломна освіта: основним завданням циклів спеціалізації, є отримання та удосконалення професійних знань і навичок шляхом оновлення наявних та отримання нових теоретичних і практичних знань, необхідністю освоєння сучасних та нових методів вирішення професійних завдань, формування і закріплення на практиці професійних знань, умінь і навичок, отриманих в результаті теоретичної підготовки, необхідністю вивчення світового досвіду тощо.

2. Передумовами вступу особи, які здобули вищу освіту другого (магістерського) рівня за спеціальністю «Фармація, промислова фармація» або «Хімія», або «Біологія та біохімія» чи «Біологія» з освітньою програмою за дипломом «Біохімія»; експерти-токсикологи судові, які не працювали більше трьох років за цією спеціальністю.

3. **Програма підготовки з підвищення кваліфікації** –освітня програма спеціальності «Судово медицина експертиза» за професійною кваліфікацією експерт-токсиколог судовий проводиться за програмою підготовки затвердженою Вченою радою ЗДМФУ, та розробленими на їх основі робочими програмами та навчальними планами затвердженими на Вченій раді Навчально-наукового інституту післядипломної освіти.

4. Слухачі, які виконали навчальний план та програму циклу підвищення кваліфікації, підлягають атестації на визначення рівня знань та практичних навичок з присвоєнням професійної кваліфікації експерт-токсиколог судовий.

ІІ. ПРОФІЛЬ ПРОГРАМИ

Галузь знань	І «Охорона здоров'я та соціальне забезпечення»
Складник освіти	Післядипломна освіта
Спеціальність	Судово-медична токсикологія
Кваліфікація	«Експерт-токсиколог судовий»
Передумови вступу	Особи, які здобули вищу освіту другого (магістерського) рівня за спеціальністю «Фармація, промислова фармація» або «Хімія», або «Біологія та біохімія» чи «Біологія» з освітньою програмою за дипломом «Біохімія»; експерти-токсикологи судові, які не працювали більше трьох років за цією спеціальністю.
Форма проходження підвищення кваліфікації	Очна та дистанційна участь у режимі реального часу
Мова навчання	Українська
Академічні права	Робота на посаді експерта-токсиколога судового у підрозділах бюро судово-медичної експертизи. Безперервний професійний розвиток.
Моніторинг та оцінювання	Поточний контроль, підсумковий контроль за компонентами програми, самоконтроль, атестація.
Обсяг програми	• 6 місяців (936 годин / 31,2 кредитів ЄКТС) для осіб, які здобули вищу освіту другого (магістерського) рівня за спеціальністю «Фармація, промислова фармація» або «Хімія», або «Біологія та біохімія» чи «Біологія» з освітньою програмою за дипломом «Біохімія». • 3 місяця (468 годин / 15,6 кредитів ЄКТС) для експертів-токсикологів судових, які не працювали більше трьох років за цією спеціальністю. Відповідно до Наказу МОЗ України від 23.01.2024 р. № 112 «Про затвердження Переліку циклів спеціалізації та тематичного удосконалення за спеціальностями професіоналів у галузі охорони здоров'я у закладах охорони здоров'я та професіоналів з вищою немедичною освітою».

ІІІ. ПЕРЕЛІК ПРОФЕСІЙНИХ КОМПЕТЕНТНОСТЕЙ

Інтегральна компетентність	Здатність розв'язувати складні спеціалізовані задачі і проблеми у сфері судово-медичної токсикології, що передбачає проведення токсикологічних досліджень, інтерпретацію їх результатів, формування експертного висновку та взаємодію з правоохоронними органами, судово-медичними експертами й іншими фахівцями.
Загальні компетентності (ЗК)	**ЗК 1**. Здатність виконувати професійні обов'язки на основі чинного законодавства, розробляти та впроваджувати внутрішні процедури, які відповідають законодавчим і нормативним вимогам.
	ЗК 2. Здатність впроваджувати та забезпечувати відповідність проведення токсикологічних досліджень міжнародним і національним стандартам якості.
	ЗК 3. Здатність проводити повсякденну експертну діяльність з дотриманням етичних норм і принципів доброчесності.
	ЗК 4. Здатність складати звіти за результатами професійної експертної діяльності та вести реєстри статистичного аналізу.
	ЗК 5. Здатність виконувати професійну діяльність з дотриманням вимог охорони праці, біобезпеки та протипожежної безпеки.
	ЗК 6. Здатність використовувати цифрові інструменти, пристрої та застосунки у сфері охорони здоров'я й експертної діяльності.
	ЗК 7. Здатність до безперервного професійного розвитку та самооцінки власної професійної діяльності.
Професійні компетентності (ПК)	**ПК 1.** Здатність організовувати проведення судово-токсикологічних досліджень за представленням органів дізнання, слідства та суду або судово-медичного експерта, розробляти алгоритми токсикологічних досліджень і контролювати всі етапи їх виконання.
	ПК 2. Здатність здійснювати пробопідготовку, токсикологічний скринінг, ідентифікацію та кількісне визначення потенційно небезпечних хімічних речовин із використанням сучасних інструментальних методів хімічного аналізу.

	ПК 3. Здатність документувати, інтерпретувати, систематизувати й узагальнювати результати досліджень та формувати структурований і обґрунтований експертний висновок.
	ПК 4. Здатність надавати пояснення стосовно висновків експертизи у суді.
	ПК 5. Здатність здійснювати експертні токсикологічні дослідження при проведенні комісійних експертиз.
	ПК 6. Здатність розробляти та впроваджувати методики виявлення і визначення токсичних речовин.
	ПК 7. Здатність організовувати та проводити лабораторні аналізи для експрес-виявлення і визначення рівня токсичних речовин в організмі людини для діагностики гострих отруєнь.
	ПК 8. Здатність виконувати визначення факту та ступеня алкогольного або наркотичного сп’яніння у хіміко-токсикологічних лабораторіях.
	ПК 9. Здатність комплексно оцінювати обставини справи у співпраці з іншими судовими експертами.
	ПК 10. Здатність професійно надавати консультативну допомогу з питань судово-медичної токсикології правоохоронним органам.
	ПК 11. Здатність надавати рекомендації щодо застосування антидотів, методів детоксикації та невідкладної допомоги при гострих отруєннях у співпраці з лікарями.
	ПК 12. Здатність інтерпретувати морфологічні прояви гострих і хронічних отруєнь, постмортальні зміни та результати посмертної токсикології.

За результатами опанування програми з підвищення кваліфікації за професійною кваліфікацією експерт-токсиколог судовий, слухач досягає наступних програмних результатів навчання:

Програмні результати навчання

ПРН 1. Організовувати та здійснювати судово-токсикологічні дослідження відповідно до нормативних вимог.
ПРН 2. Виконувати пробопідготовку, токсикологічний скринінг, ідентифікацію та кількісне визначення токсичних речовин із застосуванням сучасних аналітичних методів.

ПРН 3. Інтерпретувати результати лабораторних досліджень та формувати експертні висновки.
ПРН 4. Забезпечувати дотримання вимог безпеки, біобезпеки та якості під час професійної діяльності.
ПРН 5. Оцінювати ступінь інтоксикації та проводити токсикологічну діагностику отруєнь.
ПРН 6. Визначати факт і ступінь інтоксикації, зокрема алкогольного та наркотичного сп’яніння.
ПРН 7. Обґрунтовувати підходи до антидотної терапії та детоксикації на основі токсикологічних даних.
ПРН 8. Застосовувати знання токсикокінетики та токсикодинаміки для аналізу впливу токсичних речовин.
ПРН 9. Використовувати дані клінічних, лабораторних та інструментальних досліджень для моніторингу безпеки токсикантів різної хімічної природи.
ПРН 10. Обирати біологічні об’єкти аналізу, здійснювати визначення ксенобіотиків та їх метаболітів у біологічних середовищах і давати оцінку отриманим результатам.
ПРН 11. Комплексно оцінювати обставини справи у співпраці з судово-медичними експертами, криміналістами та правоохоронними органами.
ПРН 12. Документувати хід дослідження, вести звітну документацію і реєстри статистичного аналізу.

Матриця забезпечення професійних компетентностей циклу підвищення кваліфікації програмним результатам навчання

ПРН / ПК	1	2	3	4	5	6	7	8	9	10	11	12
1	*	*	*								*	*
2		*	*	*	*				*	*		
3			*								*	*
4			*								*	
5	*		*								*	*
6		*		*					*	*		
7		*			*		*		*			
8					*	*			*	*		
9			*								*	
10			*								*	*
11					*		*				*	
12			*					*	*	*	*	

IV. Перелік компонентів програми підготовки з підвищення кваліфікації за спеціальністю «судово-медична токсикологія»

4.1. Для осіб, які здобули вищу освіту другого (магістерського) рівня за спеціальністю «Фармація, промислова фармація» або «Хімія», або «Біологія та біохімія» чи «Біологія» з освітньою програмою за дипломом «Біохімія» (6 місяців (936 годин / 31,2 кредитів ЄКТС).

Код н/д	Компоненти освітньої програми	Кількість кредитів/ годин	Форма підсумкового контролю
Обов'язкові компоненти програми підготовки			
ОК 1	Загальна токсикологія: токсикокінетика, токсикодинаміка, експертна інтерпретація	4,2/126	залік
ОК 2	Аналітична / лабораторна токсикологія	4,2/126	залік
ОК 3	Спеціальна токсикологія (наркотичні, психотропні лікарські засоби)	4,2/126	залік
ОК 4	Спеціальна токсикологія (леткі отрути, металеві отрути, чадний газ, ціаніди, кислоти, луги)	4,2/126	залік
ОК 5	Токсикологічне значення пестицидів. Отрути рослинного та тваринного походження	4,2/126	залік
ОК 6	Спеціальна токсикологія (нормативно-правовий та організаційний блок)	4,2/126	залік
ОК 7	Морфологічні прояви отруєнь та судово-медична діагностика	2,8/84	залік
ОК 8	Невідкладна медична допомога при надзвичайних ситуаціях	0,27/8	залік
ОК 9	Безпека життєдіяльності	0,54/16	залік
ОК 10	Ділова українська мова.	0,27/8	залік
ОК 11	Медико-етичні аспекти здоров’я і хвороби. Позитивна медицина.	0,27/8	залік
ОК 12	Спілкуємось українською правильно. Ментальність і здоров’я українців.	0,27/8	залік
ОК 13	Гемоконтактні вірусні інфекції	0,27/8	залік
ОК 14	Ментальне здоров’я mhGAP	1,13/34	залік
Атестація	Атестація на визначення знань та практичних навичок	0,2/6	іспит
РАЗОМ		31,2/936	

4.2. Для експертів-токсикологів судових, які не працювали більше трьох років за цією спеціальністю 3 місяця (468 годин / 15,6 кредитів ЄКТС)

Код н/д	Компоненти програми підготовки	Кількість кредитів/ годин	Форма підсумкового контролю
Обов'язкові компоненти програми підготовки			
ОК 1	Загальна токсикологія: токсикокінетика, токсикодинаміка, експертна інтерпретація	2,2/66	залік
ОК 2	Аналітична / лабораторна токсикологія	2,2/66	залік
ОК 3	Спеціальна токсикологія (наркотичні, психотропні лікарські засоби)	2,2/66	залік
ОК 4	Спеціальна токсикологія (леткі отрути, металеві отрути, чадний газ, ціаніди, кислоти, луги)	2,2/66	залік
ОК 5	Токсикологічне значення пестицидів. Отрути рослинного та тваринного походження	2,2/66	залік
ОК 6	Спеціальна токсикологія (нормативно-правовий та організаційний блок)	2,2/66	залік
ОК 7	Морфологічні прояви отруєнь та судово-медична діагностика	1,4/42	залік
ОК 8	Невідкладна медична допомога при надзвичайних ситуаціях	1,47/44	залік
ОК 9	Ментальне здоров’я mhGAP	0,8/24	залік
Атестація	**Атестація на визначення знань та практичних навичок**	**0,13/4**	**іспит**
РАЗОМ		**15,6/468**	

V. Структурно-логічна схема

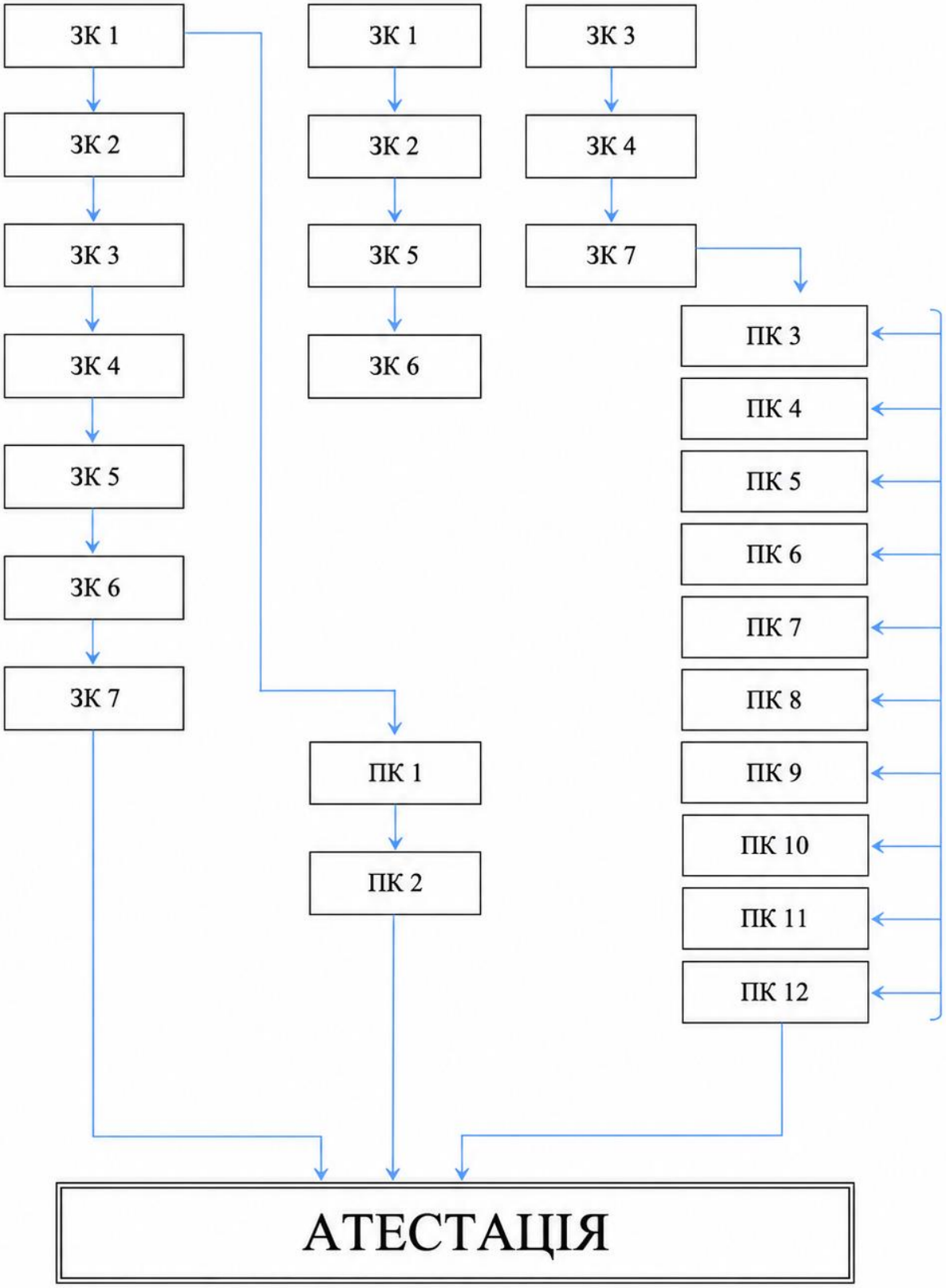

VI. АТЕСТАЦІЯ

Атестації на визначення знань та практичних навичок з присвоєнням професійної кваліфікації експерт-токсиколог судовий підлягають слухачі, які пройшли цикл спеціалізації та повністю виконали навчальний план. Склад атестаційної комісії, яка проводить атестацію, формується закладом вищої (післядипломної) освіти. Допуск до атестації оформлюється наказом ректора закладу вищої освіти.

До атестації для визначення знань та практичних навичок, допускаються слухачі які повністю виконали програму підготовки. Допуск до проведення атестації для визначення знань та практичних навичок оформлюється наказом ректора закладу вищої освіти.

Атестація включає:

- іспит з оволодіння практичними навичками;
- співбесіда.

Оцінювання навчальних досягнень здійснюється за 5-ти бальною (5 – «відмінно», 4 – «добре», 3 – «задовільно», 1–2 – «незадовільно») і вербальною («зараховано», «не зараховано») системами.

Види контролю: поточний, підсумковий, самоконтроль, атестація.

За результатами атестації з присвоєнням звання «експерт-токсиколог судовий» комісія приймає такі рішення: присвоїти або відмовити у присвоєнні звання експерт-токсиколог судовий за спеціальністю «Судово-медична токсикологія». За результатами позитивної атестації на підставі рішення атестаційної комісії лікарям, видається сертифікат встановленого зразка.

VII. ЛІТЕРАТУРА

Основна

1. Токсикологічна хімія : підручник / І. В. Ніженковська, О. В. Вельчинська, М. М. Кучер. 3-тє вид. Київ : ВСВ «Медицина», 2020. 372 с.
2. Токсикологічна хімія : підручник / С. В. Баєва, В. С. Бондар, С. А. Карпушина та ін. ; за ред. С. В. Баєвої. Харків : НФаУ : Золоті сторінки, 2023. 432 с.
3. Аналітична токсикологія : навч. посіб. для студентів закладів вищої освіти / С. В. Баюрка, В. С. Бондар, С. І. Мерзлікін та ін. Харків : НФаУ : Золоті сторінки, 2017. 384 с.
4. Аналітична токсикологія в схемах і таблицях : навч. посіб. / С. В. Колісник, С. В. Баюрка, С. А. Карпушина та ін. Харків : НФаУ, 2023. 201 с.
5. Основи токсикологічної хімії : навч. посіб. / М. В. Шевряков. Херсон : ОЛДІ-ПЛЮС, 2020. 256 с.
6. Аналітична хімія екологічних і біологічних токсикантів : навч. посіб. / М. Ф. Зуй. Київ : Київський національний університет імені Тараса Шевченка, 2022. 96 с.
7. Лікарська та аналітична токсикологія : метод. вказівки до лабораторних робіт для студентів факультету хімії та фармації другого (магістерського) рівня освіти спеціальності 226 «Фармація, промислова фармація» / Т. М. Щербакова, О. М. Гузенко, С. В. Топоров, В. А. Мамій. Одеса : Одеський національний університет імені І. І. Мечникова, 2022. 120 с.
8. Судова медицина : підручник / В. Д. Мішалов, Т. В. Хохолєва, В. Т. Бачинський, В. В. Войченко, Г. Ф. Кривда, Є. Я. Костенко ; за заг. ред. В. Д. Мішалова. 2023. 180 с.
9. Судово-медична експертиза ушкоджень та смерті від дії хімічних речовин. Судово-медична діагностика отруєнь різними групами отрут : навч. матеріали / Національний університет охорони здоров’я України імені П. Л. Шупика. Київ, 2018. 154 с.
10. Книга про отрути та отруєння : нариси токсикології / І. М. Трахтенберг. 2-ге вид., доповн. і змін. Тернопіль : ТНМУ, 2021. 422 с.
11. Токсикологічна хімія : навч.-метод. посіб. для студентів фармацевтичного факультету заочної форми навчання / уклад. О. І. Панасенко та ін. Запоріжжя : ЗДМУ, 2015. 235 с.

Допоміжна

1. Lappas N. T., Lappas C. M. Forensic Toxicology : Principles and Concepts. 2nd ed. London : Academic Press, 2021. 516 p.

2. Bell S. Forensic Chemistry. 3rd ed. Boca Raton : CRC Press, 2022. DOI: 10.4324/9780429440915.

3. Karch's Drug Abuse Handbook / ed. by S. B. Karch, B. A. Goldberger. 3rd ed. Boca Raton : CRC Press, 2022. 670 p. DOI: 10.4324/9781315155159.

4. Poisoning and Drug Overdose / K. R. Olson, C. G. Smollin, I. B. Anderson, N. L. Benowitz, P. D. Blanc, S. Y. Kim-Katz, J. C. Lewis, A. H. B. Wu. 8th ed. New York : McGraw Hill, 2022. 784 p.

5. Toxicology Emergencies, an Issue of Emergency Medicine Clinics of North America / ed. by C. P. Holstege, J. D. King. Philadelphia : Elsevier, 2022. Vol. 40, Iss. 2.

6. Forensic and Legal Medicine : Clinical and Pathological Aspects / ed. by J. Payne-James, R. W. Byard. Boca Raton : CRC Press, 2023. 1048 p. DOI: 10.1201/9781003138754.

7. Encyclopedia of Forensic and Legal Medicine / ed. by J. Payne-James, R. W. Byard. 3rd ed. Amsterdam : Elsevier, 2024. 3900 p.

8. ANSI/ASB Standard 054. Standard for a Quality Control Program in Forensic Toxicology Laboratories. 1st ed. Colorado Springs : AAFS Standards Board, 2021.

9. ANSI/ASB Standard 119. Standard for the Analytical Scope and Sensitivity of Forensic Toxicological Testing of Blood in Medicolegal Death Investigations. 1st ed. Colorado Springs : AAFS Standards Board, 2021.

10. ANSI/ASB Standard 120. Standard for the Analytical Scope and Sensitivity of Forensic Toxicological Testing of Blood in Impaired Driving Investigations. 1st ed. Colorado Springs : AAFS Standards Board, 2021.

11. ANSI/ASB Standard 121. Standard for the Analytical Scope and Sensitivity of Forensic Toxicological Testing of Urine in Drug-Facilitated Crime Investigations. 1st ed. Colorado Springs : AAFS Standards Board, 2021.

12. ANSI/ASB Standard 098. Standard for Mass Spectral Analysis in Forensic Toxicology. 1st ed. Colorado Springs : AAFS Standards Board, 2023.

13. ANSI/ASB Standard 113. Standard for Identification Criteria in Forensic Toxicology. 1st ed. Colorado Springs : AAFS Standards Board, 2023.

14. ANSI/ASB Standard 153. Standard Practices for Proficiency Testing for Forensic Toxicology Laboratories and Breath Alcohol Programs. 1st ed. Colorado Springs : AAFS Standards Board, 2023.

Діючі нормативні документи

1. Про судову експертизу : Закон України від 25.02.1994 № 4038-XII // База даних «Законодавство України» / Верховна Рада України. URL: https://zakon.rada.gov.ua/go/4038-12 (дата звернення: 28.06.2026).

2. Кримінальний процесуальний кодекс України : Кодекс України; Закон від 13.04.2012 № 4651-VI // База даних «Законодавство України» / Верховна Рада України. URL: https://zakon.rada.gov.ua/go/4651-17 (дата звернення: 28.06.2026).

3. Основи законодавства України про охорону здоров'я : Закон України від 19.11.1992 № 2801-XII // База даних «Законодавство України» / Верховна Рада України. URL: https://zakon.rada.gov.ua/go/2801-12 (дата звернення: 28.06.2026).

4. Про систему громадського здоров’я : Закон України від 06.09.2022 № 2573-IX // База даних «Законодавство України» / Верховна Рада України. URL: https://zakon.rada.gov.ua/go/2573-20 (дата звернення: 28.06.2026).

5. Про наркотичні засоби, психотропні речовини і прекурсори : Закон України від 15.02.1995 № 60/95-ВР // База даних «Законодавство України» / Верховна Рада України. URL: https://zakon.rada.gov.ua/go/60/95-%D0%B2%D1%80 (дата звернення: 28.06.2026).

6. Про затвердження Положення про систему безперервного професійного розвитку працівників сфери охорони здоров’я : Постанова Кабінету Міністрів України від 14.07.2021 № 725 // База даних «Законодавство України» / Верховна Рада України. URL: https://zakon.rada.gov.ua/go/725-2021-%D0%BF (дата звернення: 28.06.2026).

7. Про подальше удосконалення системи післядипломної освіти та безперервного професійного розвитку лікарів та фармацевтів (провізорів) : Наказ МОЗ України від 22.07.1993 № 166 // База даних «Законодавство України» / Верховна Рада України. URL: https://zakon.rada.gov.ua/go/z0113-93 (дата звернення: 28.06.2026).

8. Про затвердження Порядку проведення атестації працівників сфери охорони здоров’я та внесення змін до деяких наказів Міністерства охорони здоров’я України : Наказ МОЗ України від 16.04.2025 № 650 // База даних «Законодавство України» / Верховна Рада України. URL: https://zakon.rada.gov.ua/go/z0824-25 (дата звернення: 28.06.2026).

9. Про затвердження Переліку циклів спеціалізації та тематичного удосконалення за спеціальностями професіоналів у галузі охорони здоров’я у закладах охорони здоров’я та професіоналів з вищою немедичною освітою : Наказ МОЗ України від 23.01.2024 № 112 // База даних «Законодавство України» / Верховна Рада України. URL: https://zakon.rada.gov.ua/go/z0159-24 (дата звернення: 28.06.2026).

10. Деякі питання підготовки та професійної діяльності за професіями у сфері охорони здоров’я : Наказ МОЗ України від 05.07.2025 № 1065 // База даних «Законодавство України» / Верховна Рада України. URL: https://zakon.rada.gov.ua/go/z1109-25 (дата звернення: 28.06.2026).

11. Перелік посад професіоналів у галузі охорони здоров’я у закладах охорони здоров’я та посад професіоналів з вищою немедичною освітою, для яких запроваджується обов’язкова атестація : Наказ МОЗ України від 20.06.2022 № 1064 // База даних «Законодавство України» / Верховна Рада України. URL: https://zakon.rada.gov.ua/go/z0886-22 (дата звернення: 28.06.2026).

12. Про затвердження Змін до Довідника кваліфікаційних характеристик професій працівників. Випуск 78 «Охорона здоров’я» : Наказ МОЗ України від 26.02.2021 № 366 // База даних «Законодавство України» / Верховна Рада України. URL: https://zakon.rada.gov.ua/go/v0366282-21 (дата звернення: 28.06.2026).

13. Про розвиток та вдосконалення судово-медичної служби України : Наказ МОЗ України від 17.01.1995 № 6 // База даних «Законодавство України» / Верховна Рада України. URL: https://zakon.rada.gov.ua/go/z0248-95 (дата звернення: 28.06.2026).

14. Інструкція про проведення судово-медичної експертизи : Інструкція МОЗ України від 17.01.1995 № 6 // База даних «Законодавство України» / Верховна Рада України. URL: https://zakon.rada.gov.ua/go/z0254-95 (дата звернення: 28.06.2026).

15. Правила проведення судово-медичних експертиз (досліджень) у відділеннях судово-медичної токсикології бюро судово-медичної експертизи : Правила МОЗ України від 17.01.1995 № 6 // База даних «Законодавство України» / Верховна Рада України. URL: https://zakon.rada.gov.ua/go/z0249-95 (дата звернення: 28.06.2026).

16. Про затвердження Інструкції про призначення та проведення судових експертиз та експертних досліджень та Науково-методичних рекомендацій з питань підготовки та призначення судових експертиз та експертних досліджень : Наказ Міністерства юстиції України від 08.10.1998 № 53/5 // База даних «Законодавство України» / Верховна Рада України. URL: https://zakon.rada.gov.ua/go/z0705-98 (дата звернення: 28.06.2026).

17. Про затвердження переліку наркотичних засобів, психотропних речовин і прекурсорів : Постанова Кабінету Міністрів України від 06.05.2000 № 770 // База даних «Законодавство України» / Верховна Рада України. URL: https://zakon.rada.gov.ua/go/770-2000-%D0%BF (дата звернення: 28.06.2026).

18. Про затвердження Порядку провадження діяльності, пов’язаної з обігом наркотичних засобів, психотропних речовин, прекурсорів, у тому числі конопель для медичних цілей, та контролю за їх обігом : Постанова Кабінету Міністрів України від 03.06.2009 № 589 // База даних «Законодавство України» / Верховна Рада України. URL: https://zakon.rada.gov.ua/go/589-2009-%D0%BF (дата звернення: 28.06.2026).

19. Про затвердження таблиць невеликих, великих та особливо великих розмірів наркотичних засобів, психотропних речовин і прекурсорів, які знаходяться у незаконному обігу : Наказ МОЗ України від 01.08.2000 № 188 // База даних «Законодавство України» / Верховна Рада України. URL: https://zakon.rada.gov.ua/go/z0512-00 (дата звернення: 28.06.2026).

20. Про затвердження Державних санітарних норм та правил «Порядок управління медичними відходами, у тому числі вимоги щодо безпечності для здоров’я людини під час утворення, збирання, зберігання, перевезення, оброблення таких відходів» : Наказ МОЗ України від 31.10.2024 № 1827 // База даних «Законодавство України» / Верховна Рада України. URL: https://zakon.rada.gov.ua/go/z1938-24 (дата звернення: 28.06.2026).

Електронні ресурси

https://pubchem.ncbi.nlm.nih.gov/

https://www.nlm.nih.gov/toxnet/index.html

https://www.who.int/

https://www.fao.org/pesticide-registration-toolkit/

https://www.springer.com/

https://www.crcpress.com/